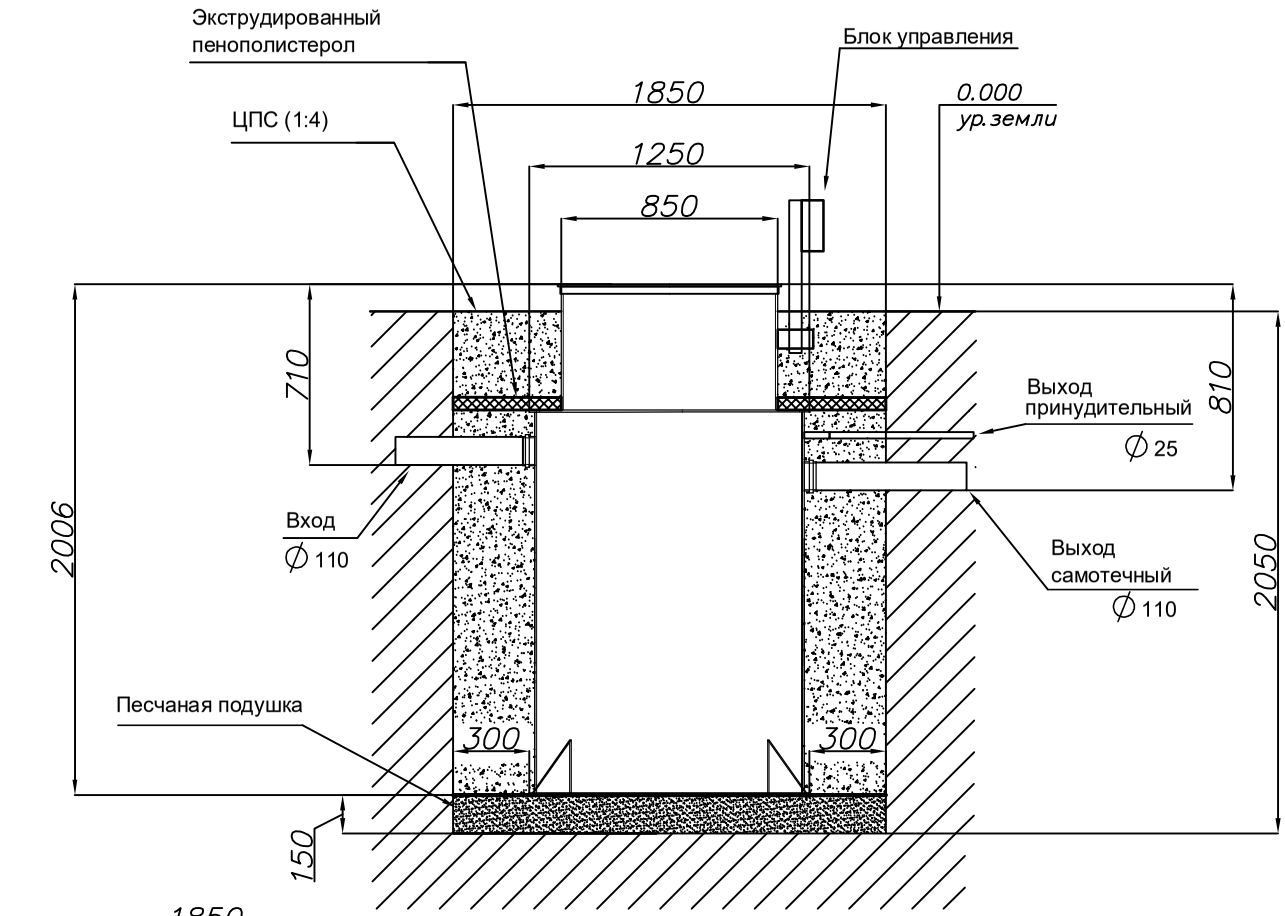

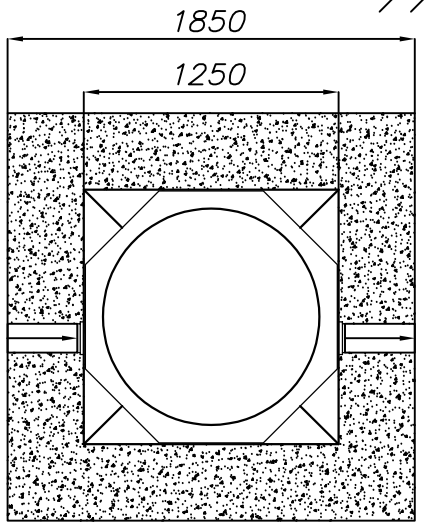

Порядок проведения монтажных работ:

1. Отрывка котлована 1850х1850 L-2050
2. Засыпка и уплотнение цементно-песчаной подушки толщиной 150 мм
3. Установка изделия на цементно-песчаную подушку
4. Обратная засыпка пазух котлована цементно-песчаной смесью, с одновременной заливкой водой внутрь изделия
5. Подключение к электросети
6. Установка в модуль компрессора и его подключение
7. Пуско-наладка и запуск изделия в эксплуатацию

Изм	Лист	N° докум.	Подп.	Дата	Дalос—5		
Разраб.					Схема монтажа	Лит.	Масса	Масштаб
Пров.								
Т.контр.						Лист	Листов	
Н.контр.								
Утв.								

Перв. примен. | Справ. N° | Подп. и дата | Инв. N дубл. | Взам. инв. N° | Подп. и дата | Инв. N° подл.

Копировал | Формат А4